BERG BUZZY

Productsheet

BUZZY BSX, BUZZY BLOOM, BUZZY NITRO, BUZZY JOHN DEERE, BUZZY AERO, JEEP BUZZY SAHARA, JEEP BUZZY RUBICON, BUZZY BEATZ

*Mehr Stabilität, Geschwindigkeit und **Spielvergnügen** als jedes Dreirad!*

years

2-5

85 to 115 cm

BERGTOYS.COM

BERG BUZZY

Beats every tricycle - due to 4 wheel stability

Mit dem BERG Buzzy kannst du erste Erfahrungen beim Treten der Pedale sammeln. Dieser vierrädrige supercoole gelbe Flitzer ist viel stabiler als ein Dreirad. Die Füße bleiben auch in den schärfsten Kurven fest auf den Pedalen.

Dank des kompakten Formats und der EVA-Reifen eignen sich die BERG Buzzys auch für den Gebrauch in der Wohnung. Ab jetzt brauchst du also auch bei schlechtem Wetter nicht mehr auf den Pedal-Gokart-Spaß zu verzichten! Für Kinder von 2 bis 5 Jahren.

BEATS EVERY TRICYCLE
DUE TO 4 WHEEL STABILITY

BEATS EVERY TRICYCLE
DUE TO 4 WHEEL STABILITY

*Mehr Stabilität, Geschwindigkeit und **Spielvergnügen** als jedes Dreirad!*

STABILE VIERRADAUSFÜHRUNG

Dank der vier Räder bietet der BERG Buzzy eine ausgezeichnete Stabilität. Da die Dreiräder ein Rad weniger haben, sind sie deutlich weniger stabil. Dadurch liegt der Schwerpunkt nah an der Kipplinie, der Linie zwischen Vorder- und Hinterrad. Eine scharfe oder schnelle Kurvenfahrt kann bei einem Dreirad leicht zum Umfallen des Dreirads samt Beifahrer führen. Da der Buzzy vier Räder hat, liegt die Kipplinie viel weiter außen und weiter vom Schwerpunkt entfernt. Ein Umfallen des Buzzy ist dadurch fast unmöglich; daher ist er wesentlich sicherer.

Der BERG Buzzy verfügt darüber hinaus über eine Pendelachse. Dank dieser Achse können die Vorderräder nach oben und unten pendeln, um Unebenheiten des Untergrunds auszugleichen. Das sorgt für eine gute Bodenhaftung und eine geringere Sturzgefahr!

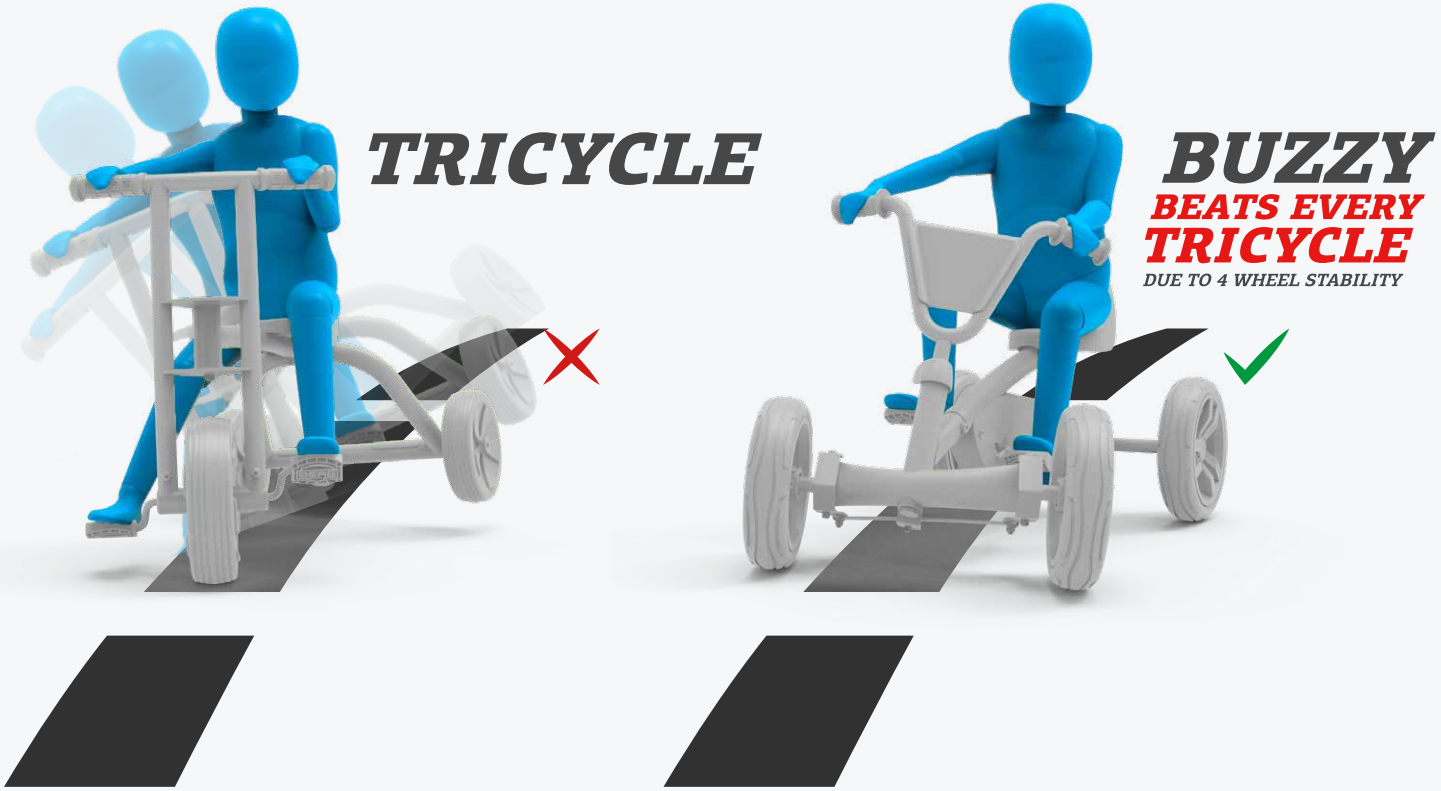

*Mehr Stabilität, Geschwindigkeit und **Spielvergnügen** als jedes Dreirad!*

KONTROLLIERTES LENKEN UND TRETEN

Im Gegensatz zum Dreirad funktionieren Pedale und Lenker/Lenkrad unabhängig voneinander. Somit bewegen sich die Pedale beim Lenken nicht, und die Füße bleiben immer auf den Pedalen. Fahren und Lenken beeinflussen sich also gegenseitig nicht; das kommt dem Spielvergnügen sehr zugute.

*Mehr Stabilität, Geschwindigkeit und **Spielvergnügen** als jedes Dreirad!*

LEICHTGÄNGIGES UND SCHNELLES ANFAHREN

Da bei einem Dreirad Pedale und Lenker/Lenkrad miteinander verbunden sind, geht beim Anfahren durch die Hin- und Herbewegung des Lenkers/Lenkrads viel Energie verloren. Beim Buzzy sind sie nicht verbunden und deshalb wird die Energie der Pedale direkt in die Vorwärtsbewegung des Buzzy umgesetzt.

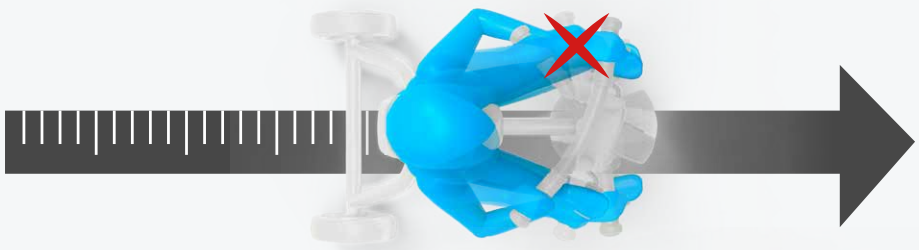

TRICYCLE

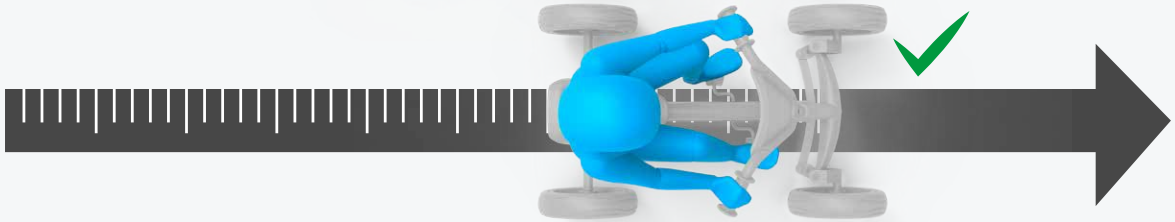

BUZZY
BEATS EVERY
TRICYCLE
DUE TO 4 WHEEL STABILITY

Wenn ein Dreirad und ein Buzzy nebeneinander stehen, kann jeder sehen, wie einfach und leicht der Buzzy anfährt.

*Mehr Stabilität, Geschwindigkeit und **Spielvergnügen** als jedes Dreirad!*

EVA REIFEN

Dieses Hightech-Schaummaterial ist für den BERG Buzzy eine ideale Alternative zu herkömmlichen Gummireifen mit Schlauch und Mantel. Dank seiner Zusammensetzung ist der EVA-Reifen ebenso verschleißfest wie die üblichen Gummireifen, aber Reifenpannen gehören der Vergangenheit an!

Darüber hinaus sind sie beim Fahren sehr still, wodurch sie sich auch ideal für den Gebrauch in der Wohnung eignen.

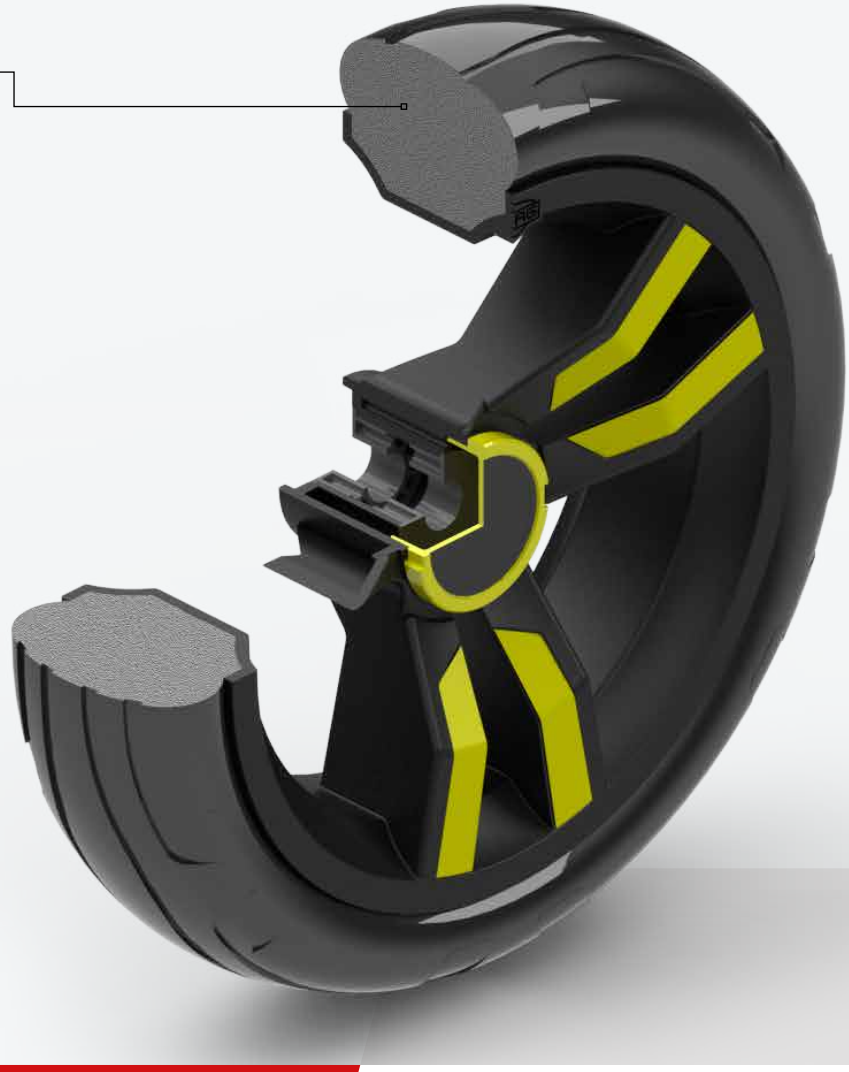

EIGENSCHAFTEN

BEATS EVERY TRICYCLE
DUE TO 4 WHEEL STABILITY

Für Kinder von 2 bis 5 Jahren

Verstellbarer Sattel

Robuster Rahmen

Fährt vor- und rückwärts

Mit flüsterleisen 9”-EVA-Massivreifen, also nie wieder einen Platten

Mit Direct-Drive-System für intuitives, müheloses und schnelles Pedaltreten

Beim Pedaltreten rutscht der Lenker nicht aus den Händen

Auch beim Lenken bleiben die Pedale gut erreichbar

Lenkrad geeignet für BERG Soundbox Race (nur BERG Buzzy Aero)

Tolles cooles Design mit aktivem Sitz

Stabil und sicher auf vier Rädern

Auf vier Rädern und mit Pendelachse stabil und sicher unterwegs

*Mehr Stabilität, Geschwindigkeit und **Spielvergnügen** als jedes Dreirad!*

24.30.03.00

BERG BUZZY BSX

Beats every tricycle - due to 4 wheel stability

Der BERG Buzzy BSX ist ein robustes, hellgelbes Gokart, das dein Kind in der Nachbarschaft zum Leuchten bringt, denn die vier Räder machen den BSX fester und sicherer als ein Dreirad, weil die Füße auch in den schärfsten Kurven fest auf den Pedalen bleiben. Mit dem Direktantrieb können Sie innerhalb weniger Sekunden vorwärts, rückwärts und bremsen. Der Stuhl und der Lenker sind verstellbar, so dass Kinder ihren Buzzy seit Jahren genießen können. Geeignet für Kinder im Alter von 2-5 Jahren.

Gewicht Produkt: 7 kg
Gewicht mit Verpackung: 8.5 kg
Format Verpackung (cm): 46x50x25

EAN-CODE: ***8715839066562***

BERG BUZZY ZUBEHÖR

Beats every tricycle - due to 4 wheel stability

	Zubehör	Art. nr.	Produkt Gewicht	Produkt Gewicht + Verpackung	Format Verpackung in CM
1	BERG Sicherheitsfahne S/M*	16.00.03.00	0.17 kg	0.35 kg	62x18x5
2	BERG Trailer S (inkl. Anhängerkupplung)	18.24.30.00	3 kg	4.5 kg	20x65x45
3	BERG Buzzy Basket Yellow**	16.67.00.00	0.13 kg	0.26 kg	20.5x15x18
4	BERG Soundbox Race***	16.00.02.00	0.12 kg	0.13 kg	15x11x4

** Nicht geeignet für Buzzy John Deere, Buzzy Aero, Buzzy Nitro, Jeep Buzzy Sahara, Jeep Buzzy Rubicon, Buzzy Beatz
*** Nur für die BERG Buzzy Aero

1

2

• Inklusive Aufkleberset für Felgen

3

4

*** Um die Kompatibilität mit der BERG Sicherheitsfahne zu gewährleisten, prüfen Sie, ob Ihr Buzzy mit einem kleinen Loch auf beiden Seiten des Sitzrohrs direkt auf der Rückseite des Go-Kart-Sitzes ausgestattet ist**

*Mehr Stabilität, Geschwindigkeit und **Spielvergnügen** als jedes Dreirad!*

BERG BUZZY DATA

Beats every tricycle - due to 4 wheel stability

Die folgenden Daten gelten für alle Buzzy-Ausführungen.

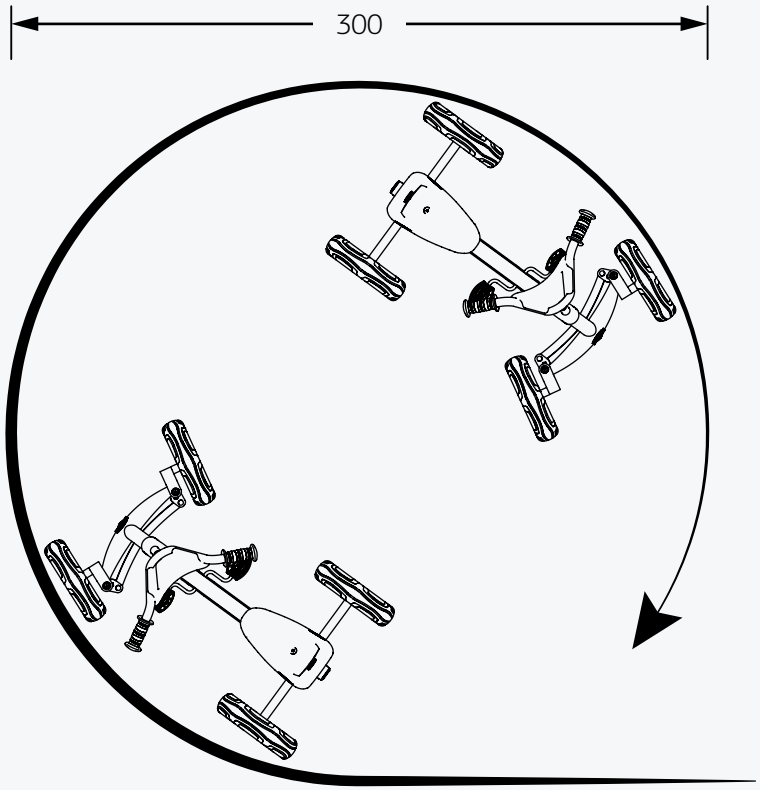

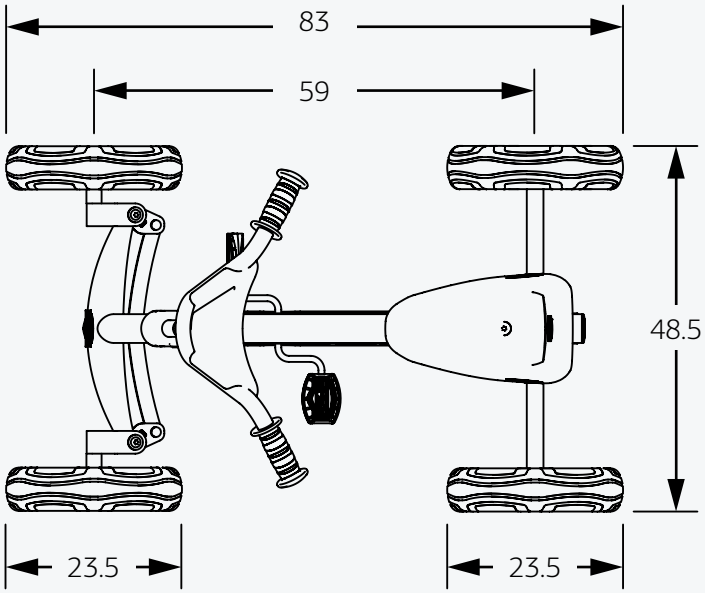

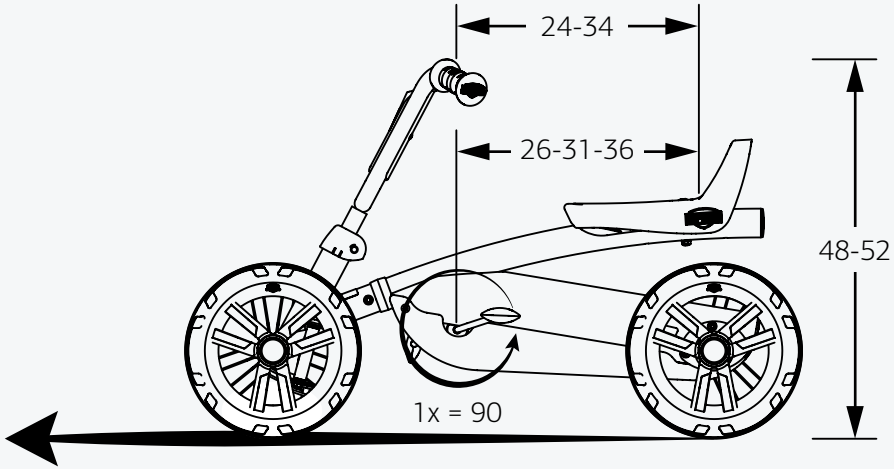

* Alle Abmessungen in cm

BERG BUZZY DATA

Beats every tricycle - due to 4 wheel stability

Allgemein

Empfohlenes Alter	2 - 5 Jahre
Min. Größe des Fahrers	85 cm
Max. Größe des Fahrers	115 cm
Max. Gewicht des Fahrers	30 kg
Aufsicht durch Erwachsene notwendig	Ja
Sicherheitsprüfsiegel	TÜV + CE
Montagedauer	±30 min

Physische Merkmale

Länge	83 cm
Breite	49 cm
Höhe	50 cm

Garantie

Rahmen	2 Jahre
Ersatzteile	2 Jahre
Reifen	0 Jahre

Technische Eigenschaften

Gangschaltung	N/A
Reifentyp	Solide
Rahmenmaterial	Stahl
Vorwärts und rückwärts	Ja
Bremssystem	Direct Drive
Handbremse	N/A
Übertragung	Direct Drive
Kugellager	Ja
Pendelachse	Ja
Verstellbarer Sitz	Ja
Verstellbarer Lenker	Ja/Nein
Anhängerkupplung	N/A

Verpackung

Abmessungen	46x50x25 cm
Karton in Verpackung	1.50 kg
Synthetikmaterial in Verpackung	0.05 kg
Hardboard in Verpackung	0 kg
Stückzahl auf Blokpalette	40 Stück
Stückzahl auf Europalette	21 Stück

* Diese Informationen ist vorbehaltlich und können abweichen

BERG