BERG PEDAL-GOKARTS

XL BFR Rahmen

BERG XL BFR Rahmen + alle ähnlichen Ausführungen

*Der **ultimative** Spitzen-Gokart*

years **5+**

125 to 190 cm

BERGTOYS.COM

WARUM EIN BERG PEDAL-GOKART?

Inspiring Active Play

Der klassische Gokart wurde auf Grundlage von mehr als 30 Jahren Erfahrung entwickelt. Bei einer Spritztour mit diesem Kart wirst du seine Vorteile spüren, hören und sehen. Der BERG-Gokart ist definitiv die sicherste Wahl für Kinder ab 5 Jahren.

1. VERSTELLBARER SITZ

Jedes BERG-Frame hat einen verstellbaren Sitz. Der Sitz kann in 6 verschiedenen Positionen eingestellt werden und ermöglicht viele Jahre voller Fahrspaß!

*Der **ultimative** Spitzen-Gokart*

2. BFR SYSTEM

BFR ist die Abkürzung von Break, Forward, Reverse (Bremsen, Vorwärts, Rückwärts). Das BFR-System ermöglicht es, mit den Pedalen zu bremsen und sofort nach dem Anhalten rückwärts zu fahren.

Dies geschieht völlig automatisch, ohne dass ein Umschalten erforderlich ist. Mit der Rücktrittbremse kann außerdem schnell und effektiv gebremst werden.

Für Kinder kann es schwierig sein, mit ihren Füßen bei hohen Geschwindigkeiten oder unerwarteten Ereignissen die Pedalen zu kontrollieren. Durch den Freilauf hören die Pedale auf, sich zu drehen, sobald der Fahrer aufhört, diese zu treten. All dies sorgt für ein sicheres Go-Kart, das sowohl Kindern als auch älteren Menschen Spaß macht.

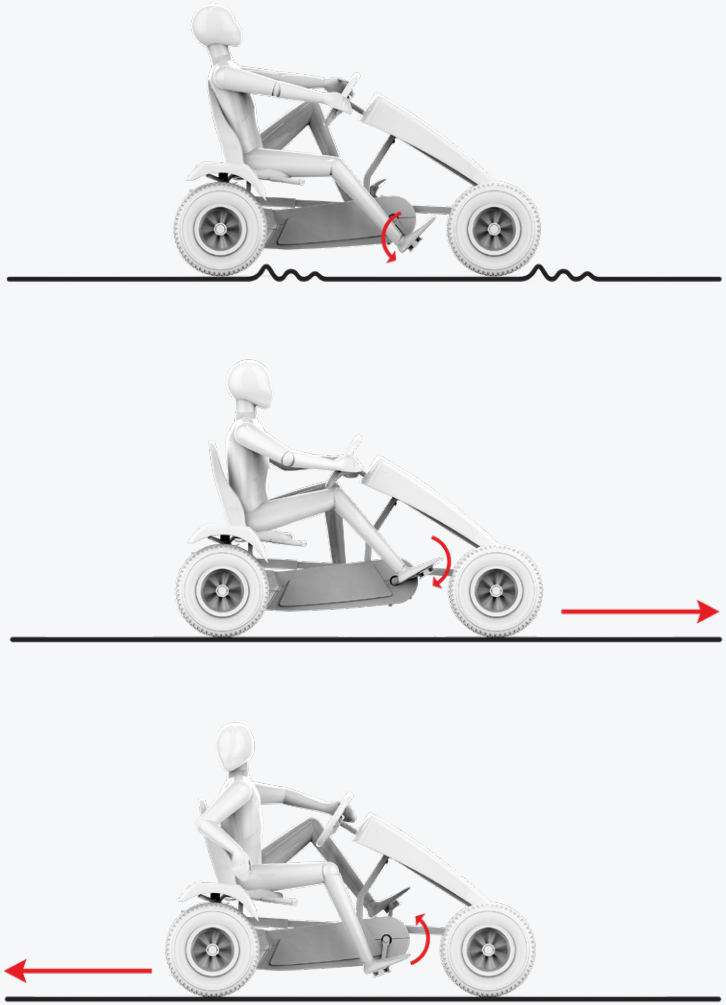

*Der **ultimative** Spitzen-Gokart*

3. KOMFORTABEL FAHREN

Die BERG Skelters haben verschiedene Eigenschaften, die ein komfortables Fahrerlebnis garantieren. So haben die Go-Karts vier Reifen. Die Luftreifen haben mehr Grip auf der Straße und sorgen so für ein optimales Fahrgefühl. Luftreifen bieten zudem weniger Rollwiderstand als Vollreifen und ermöglichen somit eine höhere Fahrgeschwindigkeit.

Die Schwenkachse der Go-Karts sorgt dafür, dass alle vier Räder auch in unebenem Gelände immer den Kontakt zum Fahruntergrund beibehalten.

Die Doppelkugelsteuerung des Lenksystems ermöglicht eine leichte, sanfte Lenkung und optimale Wendbarkeit. Die Rollenlager in den Rädern sorgen dafür, dass man lange fahren kann, ohne müde zu werden.

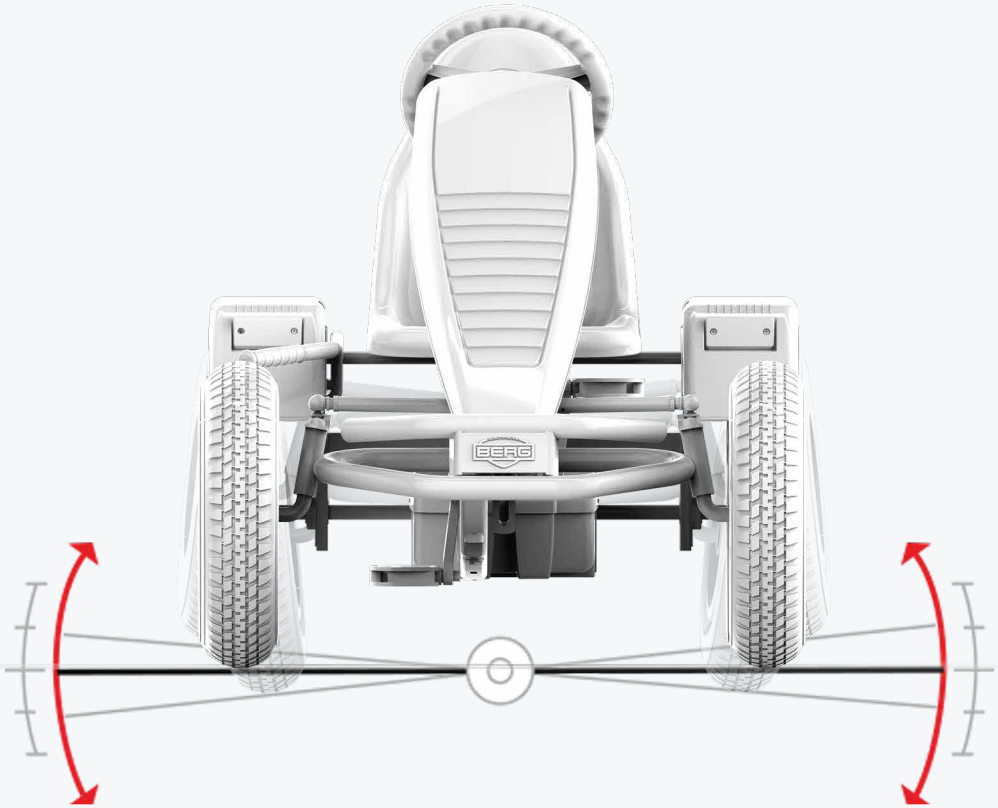

*Der **ultimative** Spitzen-Gokart*

4. EINFACH ZU MONTIEREN

Die BERG Skelters sind äußerst einfach zu montieren. Die Hinterachsen werden links und rechts im Gehäuse des Kettenschutzes platziert. Dies ist ohne Öffnen des Kettenschutzes möglich. Daraufhin werden die beiden Schrauben an beiden Seiten festgezogen.

Zuletzt müssen die weiteren Komponenten wie Sitz, die Räder und das Lenkrad befestigt werden, und schon kann losgefahren werden!

Der Rahmen ist außerdem so konzipiert, dass Wartungen zu einem späteren Zeitpunkt problemlos durchgeführt werden können. Zum Beispiel kann der Kettenschutz problemlos geöffnet werden und der Kettenspanner ist ohne Umstände zugänglich.

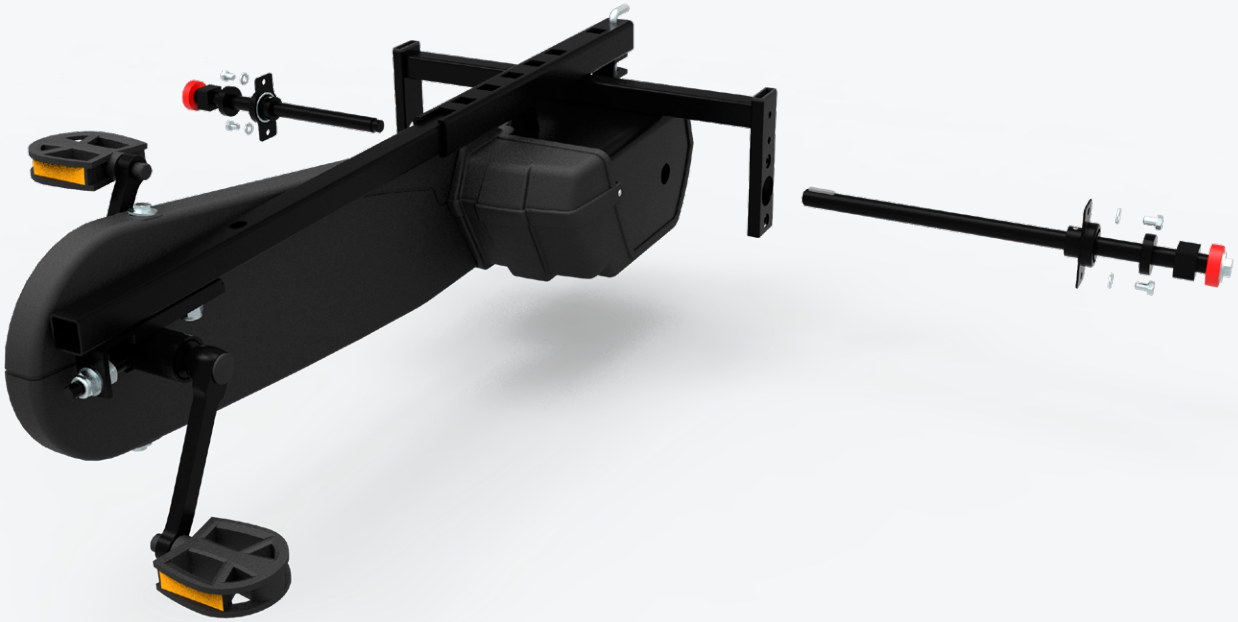

*Der **ultimative** Spitzen-Gokart*

5. EIGENSCHAFTEN

Dank der doppelten Kugelkopflenkung lässt sich der Pedal-Gokart mühelos steuern. Das macht ihn auch besonders wendig

Der einfach zugängliche Kettenspanner ermöglicht ein schnelles und einfaches Nachspannen der vorderen Kette

Der Pedal-Gokart ist mit Parkbremse ausgestattet, die noch mehr Spielmöglichkeiten bietet und zur Sicherheit beiträgt

Die Pendelachse sorgt auch auf unebenem Gelände für optimale Bodenhaftung, da immer alle vier Räder Bodenkontakt haben

Der verstellbare Sitz kann in 6 verschiedenen Positionen eingestellt werden

Der Pedal-Gokart kann senkrecht gelagert werden. So lässt er sich auch bei knappem Platz gut verstauen

Die Spureinstellung der Vorderräder ist dank der verstellbaren Lenkstangen ganz einfach

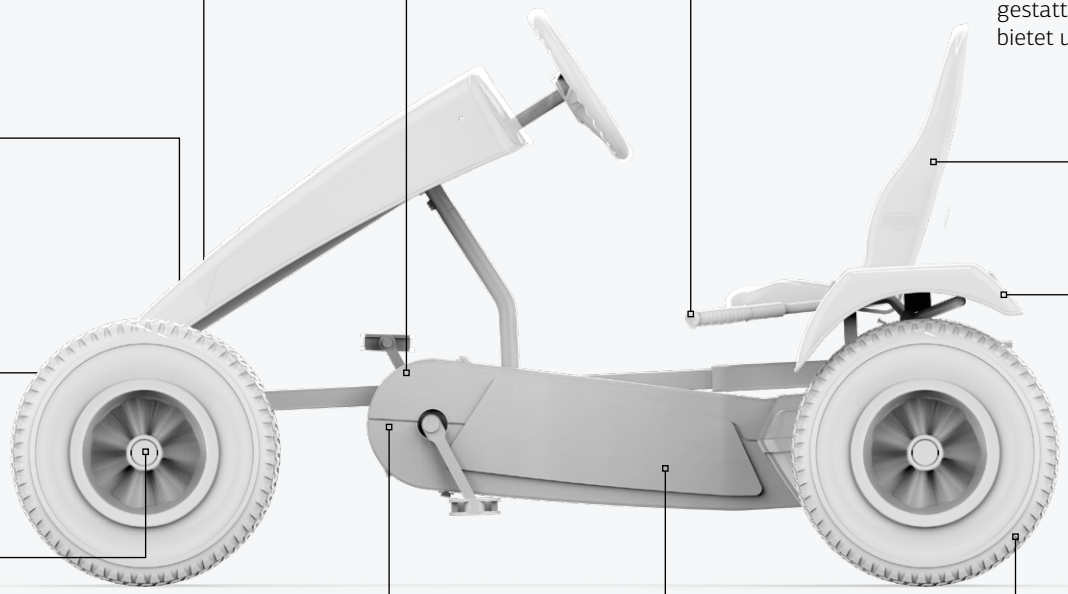

Die kugelgelagerten Räder drehen sich leicht und schnell. Dadurch kannst du länger fahren, ohne müde Beine zu bekommen

Mit einzigartigem BFR-System

Durch die Luftreifen werden Bodenhaftung und Fahrkomfort noch weiter verbessert

Der Kettenkasten lässt sich einfach öffnen, wodurch Ketten und Nabe problemlos gewartet werden können

years 5+

125 to 190 cm

CE

07.10.21.00

BERG XL B.RAPID BLUE BFR

Inspiring Active Play

Der robuste und langlebige Rahmen garantiert jahrelangen Spaß – sowohl im Sommer als auch in allen anderen Jahreszeiten. Es gibt viele Zubehörteile wie Beifahrersitze, Anhänger, Blinklichter und vieles mehr. Spiele mit deinen Freunden draußen im Freien und erkunde die Welt!

Gewicht Produkt: 40.5 kg

Format Verpackung	*Gewicht+Verpackung*
Rahmen: 100x40x58.5	*31.5 kg*
Thema: 41x50x58	*16.9 kg*

years
5+
125 to 190 cm

BERGTOYS.COM

EAN-CODE: ***8715839078961***

BERG LRO ZUBEHÖR

Inspiring Active Play

	Zubehör	Art. nr.	Netto weight	Tare weight	Gross depth
1	BERG Kotflügel vorn, schwarz	15.03.32.00	1 kg	0.01 kg	32x11x18
2	BERG Rammschutz, gummiert (Für XL Frame)	15.08.28.01	3.3 kg	0.1 kg	20x10x10
3	BERG Stützfuß	15.09.08.00	1.1 kg	0.1 kg	20x10x10
4	BERG Beleuchtungs-Set	15.20.45.00	0.57 kg	0.58 kg	20x10x10
5	BERG Comfort seat	15.20.54.00	6.3 kg	7 kg	58x22x38
6	BERG Spiegel-Set	15.21.01.00	0.31 kg	0.32 kg	20x10x10
7	BERG Speedometer	15.23.12.01	0.2 kg	0.2 kg	13x9x7.5
8	BERG 2-Ton Signalhupe	15.24.02.00	0.23 kg	0.24 kg	20x10x10
9	BERG Rundumlicht Orange auf Stange	15.24.70.01	1.6 kg	1.94 kg	12x14x119
10	BERG Rundumlicht Gelb für Überrollbügel	15.24.80.01	0.6 kg	0.7 kg	14x11x15
11	BERG Blaues Gehäuse für Rundumlich	16.24.20.00	0.3 kg	0.31 kg	10x15x10

* Schauen Sie auf der Website oder unter den technischen Details nach, um zu sehen, welches Zubehör für welches Go-Kart geeignet ist.

BERG LRO ZUBEHÖR

Inspiring Active Play

	Zubehör	Art. nr.	Netto weight	Tare weight	Gross depth
1	BERG Hebevorrichtung hinten	15.60.30.03	5.7 kg	5.9 kg	42x11x24
2	BERG Hebevorrichtung vorne	15.60.40.01	5.8 kg	6.5 kg	62x19.5x38.5
3	BERG Überrollbügel Farm	15.63.01.00	5.2 kg	6.2 kg	52x52x16
4	BERG Überrollbügel Offroad	15.63.11.00	5.75 kg	6.22 kg	47x16x47
5	BERG Ersatzrad X-Plore	15.63.23.00	4.66 kg	5.3 kg	51x46x19
6	BERG Ersatzrad Jeep®	15.63.24.00	5.22 kg	5.86 kg	51x46x19
7	BERG Auspuff Farm	15.63.40.00	2.2 kg	2.2 kg	22x17x57
8	BERG Kennzeichen-Set (für XL Rahmen)	15.63.42.00	0.8 kg	0.9 kg	12x10x26
9	BERG Side skirts Race GTS	15.63.51.00	5.28 kg	5,68 kg	81x19x27
10	BERG Ladeschaufel	15.60.50.01	7.79 kg	8.17 kg	58x28x32
11	BERG Palettengabel	15.60.55.01	5.5 kg	6.2 kg	51x60x27
12	BERG Schieber	15.60.60.01	7.5 kg	8.2 kg	73x17x25

* Schauen Sie auf der Website oder unter den technischen Details nach, um zu sehen, welches Zubehör für welches Go-Kart geeignet ist.

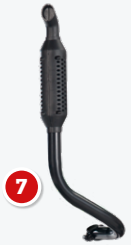

BERG LRO ZUBEHÖR

Inspiring Active Play

	Zubehör	Art. nr.	Netto weight	Tare weight	Gross depth
1	BERG Trailer XL	18.08.00.00	14.5 kg	17 kg	57x18x90
2	BERG Steel Trailer XL	18.08.02.00	18.2 kg	20.7 kg	57x18x90
3	BERG Tandem Trailer XL	18.08.04.00	19.0 kg	22.6 kg	133x72x42

* Schauen Sie auf der Website oder unter den technischen Details nach, um zu sehen, welches Zubehör für welches Go-Kart geeignet ist.

BERG LRO ZUBEHÖR

Inspiring Active Play

	Zubehör	Art. nr.	Netto weight	Tare weight	Gross depth
1	BERG Soziussitz Basic/Extra Blue	15.37.00.00	4.6 kg	5.4 kg	56x23x38
2	BERG Soziussitz Jeep®	15.37.01.00	4.6 kg	5.4 kg	56x23x38
3	BERG Soziussitz John Deere	15.37.02.00	4.6 kg	5.4 kg	56x23x38
4	BERG Soziussitz CLAAS	15.37.03.00	4.6 kg	5.4 kg	56x23x38
5	BERG Soziussitz Case IH	15.37.04.00	4.6 kg	5.4 kg	56x23x38
6	BERG Soziussitz New Holland	15.37.05.00	4.6 kg	5.4 kg	56x23x38
7	BERG Soziussitz Fendt	15.37.06.00	4.6 kg	5.4 kg	56x23x38
8	BERG Soziussitz DEUTZ-FAHR	15.37.07.00	4.6 kg	5.4 kg	56x23x38
9	BERG Soziussitz X-Cross	15.37.08.00	4.6 kg	5.4 kg	56x23x38
10	BERG Soziussitz Race GTS	15.37.15.00	4.6 kg	5.4 kg	56x23x38
11	BERG Soziussitz X-Plore	15.37.10.00	4.6 kg	5.4 kg	56x23x38
12	BERG Soziussitz Black Edition	15.37.11.00	4.6 kg	5.4 kg	56x23x38
13	BERG Soziussitz Extra Sport Red	15.37.14.00	4.6 kg	5.4 kg	56x23x38
14	BERG Soziussitz Black	15.37.16.00	4.6 kg	5.4 kg	56x23x38
15	BERG Soziussitz Yellow	15.37.18.00	4.6 kg	5.4 kg	56x23x38

* Schauen Sie auf der Website oder unter den technischen Details nach, um zu sehen, welches Zubehör für welches Go-Kart geeignet ist.

BERG LRO DATA

Inspiring Active Play

Alle Angaben gelten für alle XL-Frame-Modelle, sofern nicht anders angegeben.
A: Allgemeine Modelle | B: Safari | C: Farm Modelle

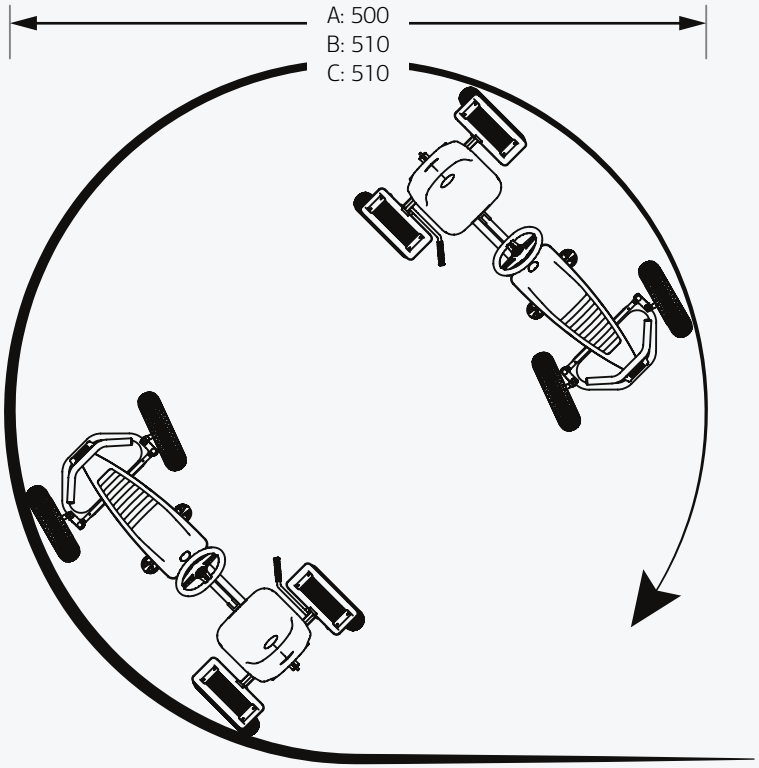

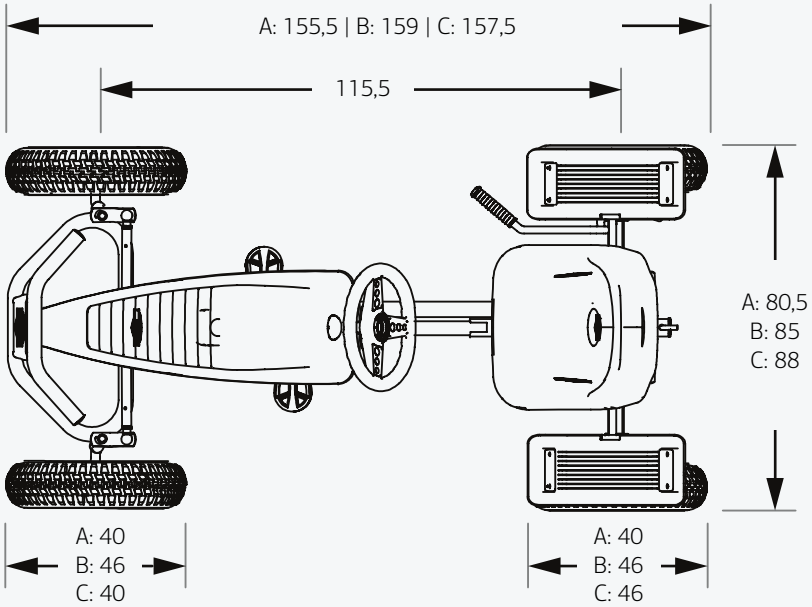

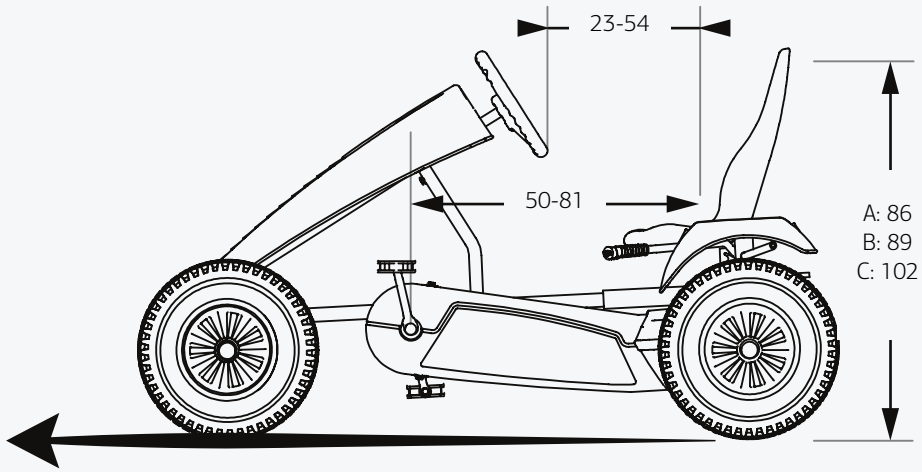

*Alle Maße in cm

BERG LRO DATA

Inspiring Active Play

Allgemeines

Empfohlenes Alter	5+
Max. Benutzergröße	190 cm
Max. Benutzergewicht	100 kg
Elterliche Aufsicht erforderlich	Ja
Sicherheitszeichen	CE
Montagezeit	<30 Min.

Garantie

Rahmen (gebrochen)	2 Jahre
Teile	2 Jahre
Reifen, Kette	0 Jahre

Technische Daten

Gänge	-
Reifenart	Luftreifen
Rahmenmaterial	Stahle
Vorwärts und rückwärts	Ja
Bremssystem	BFR
Feststelbremse	Ja
Getriebe	BFR
Kugellager	Ja
Pendelachse	Ja
Verstellbarer Sitz	Ja
Verstellbarer Lenkrad	Nein
Anhängeranschluss	Ja

BERG